Профессиональная уборка помещений с высокими требованиями к гигиене

Комплект профессионального МОП Rubbermaid HYGEN™

Комплект GPQ5700 включает:
Ручка алюминиевая, 147 см, желтый (FGQ75000YL00)
Держатель-рамка МОП алюминиевый, 40 см (R034562)
МОП для влажной уборки из микроволокна, 40 см, синий (R050650)
МОП для сухой уборки, обеспыливания и полировки из микроволокна, 40 см, зеленый (R050648)

- Облегченная, удобная, эргономичная ручка из алюминия
- Немагнитный материал можно использовать в кабинетах МРТ
- Длина ручки 147 см
- Держатель МОП шириной 40 см имеет низкий профиль, что позволяет использовать его в труднодоступных местах
- Лучшая в отрасли производительность с запатентованными зигзагообразными абразивными скраберами, которые делают уборку быстрой и легкой
- Специальная многослойная конструкция МОП с петлевым концом и высоким ворсом для улавливания и удержания большего количества пыли и мусора
- Абразивные полоски позволяют лучше очищать поверхность без применения средств
- Очищает на 25% лучше, чем обычные МОПы из микроволокна и традиционные хлопчатобумажные ткани
- Доказанная эффективность в удалении 99,9% микробов с поверхности обычной водой
- Профессиональная прочность без потери свойств - до 500 стирок (до 200 с отбеливателем)
- Безопасное отбеливание в горячей и холодной воде
- Сертифицировано в соответствии требованиям CDC

УДАЛЯЕТ С ПОВЕРХНОСТИ

99.9%

БАКТЕРИЙ И МИКРООРГАНИЗМОВ ОБЫЧНОЙ ВОДОЙ

Продукты серии HYGEN состоят из расщепленного микроволокна толщиной 3-5 микрон, что сопоставимо с размером бактерий и позволяет без использования специальных средств удалять бактерии с поверхности.

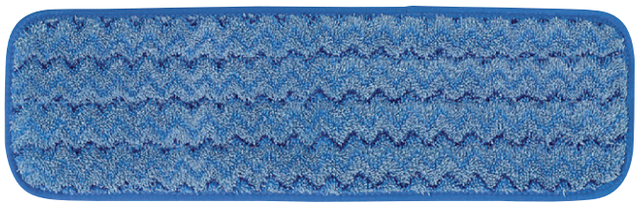

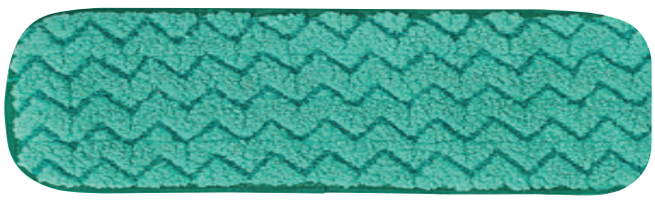

НОРМАЛЬНО

Монофиламентное волокно
- Не может быть расщеплено поскольку изготовлено из однородного материала (как правило полиэстер), без крючков. Толщина волокна 20-40 микрон.

ХОРОШО

Нерасщепленная микрофибра
- Смесь полиамида и полиэстера, без крючков.
Толщина волокна 15-20 микрон.

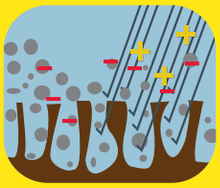

ИДЕАЛЬНО

Расщепленная микрофибра
- Волокно микрофибры состоит из 2 материалов (полиамида и полиэстера), которое механически и химически разделено на 16 микроволокон, тем самым образуя ультратонкие нити.
Толщина волокна 3-5 микрон.

Rubbermaid Commercial Products HYGEN SYSTEM

Как известно большинство поверхностей в доме и офисе обсеменены микроорганизмами, в том числе и патогенными, болезнетворными бактериями. МОП и салфетки серии HYGEN обладают толщиной микроволокна 3-5 микрон, что сопоставимо с размером бактерии, это позволяет удалять бактерии с поверхности без применения специальных дезинфицирующих средств (для соблюдения санитарных условий требуется последующая дезинфекция ткани).

Серия HYGEN была разработана для санитарной уборки помещений требующих высокого уровня чистоты, таких как больницы, лаборатории, детские учреждения. Материал: расщепленное смешанное микроволокно - смесь двух материалов, разделённых механически и химически 16 раз для создания ультратонкого микроволокна размером 3-5 микрон.

Микрофибра притягивает мелкие частицы пыли благодаря эффективному электростатическому полю, создаваемому полиэстером и нейлоном.

Инструкция по применению и последовательность уборки помещения

Выполняйте шаги последовательно.

1. Начните с сухой уборки пола - уборка пыли, волос и мусора с поверхности пола.
1.2. Используйте зеленый МОП R050648 выполняя шаги с 1 по 9 или пылесос.

2. Влажная уборка пола.
2.1 Используйте синюю насадку МОП R050650.
2.2 Смочите МОП в воде или чистящем растворе, хорошо выжмите насадкуМОП.
2.3 Выполните шаги с 1 по 9 .

Шваброй работать не отрывая от пола.
Для каждого помещения использовать новую насадку или хорошо промыть ранее использованную.

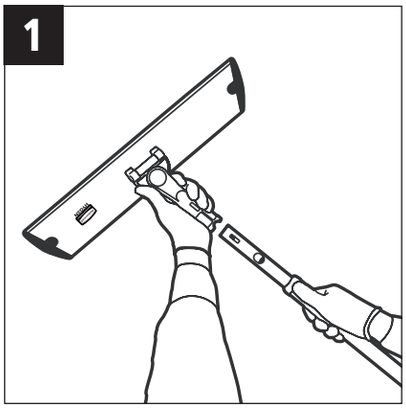

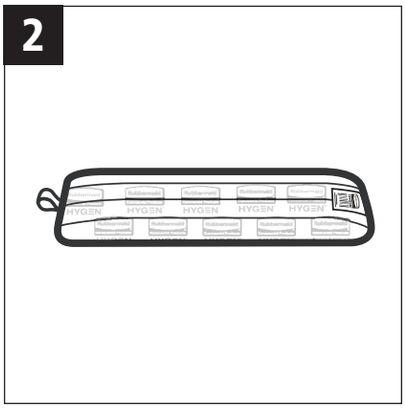

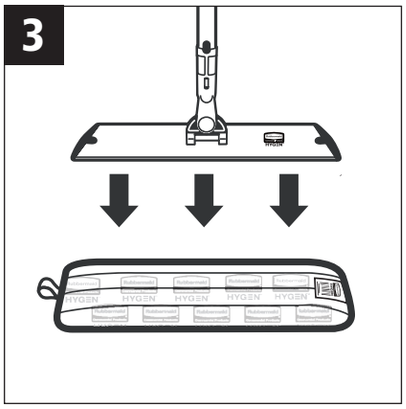

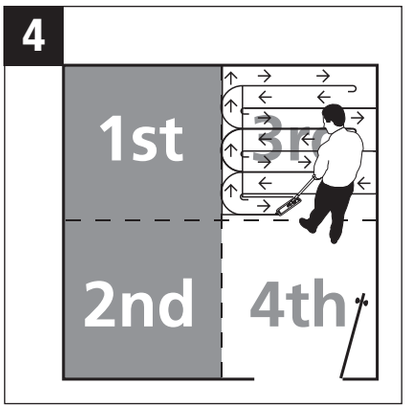

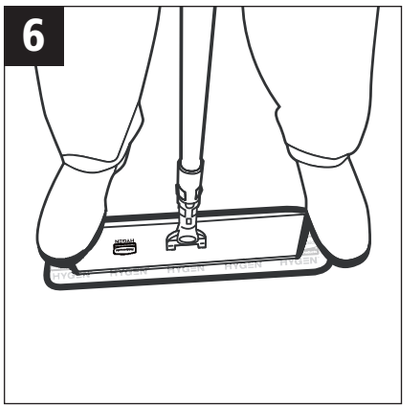

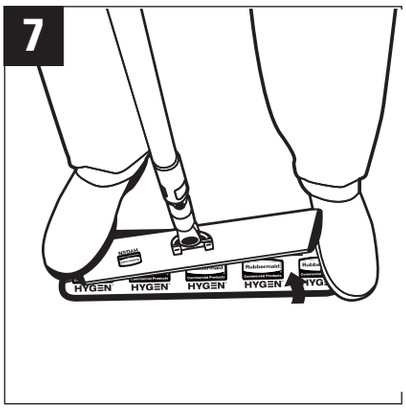

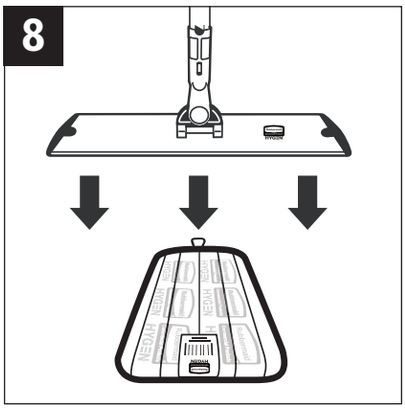

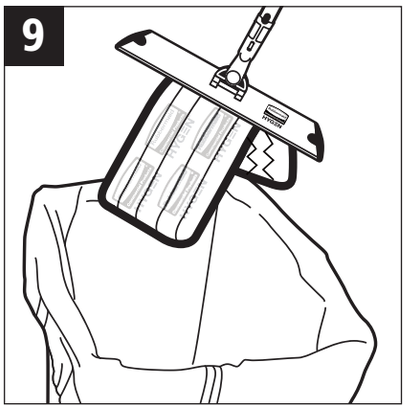

Rubbermaid Commercial Products HYGEN SYSTEM

Rubbermaid Commercial Products